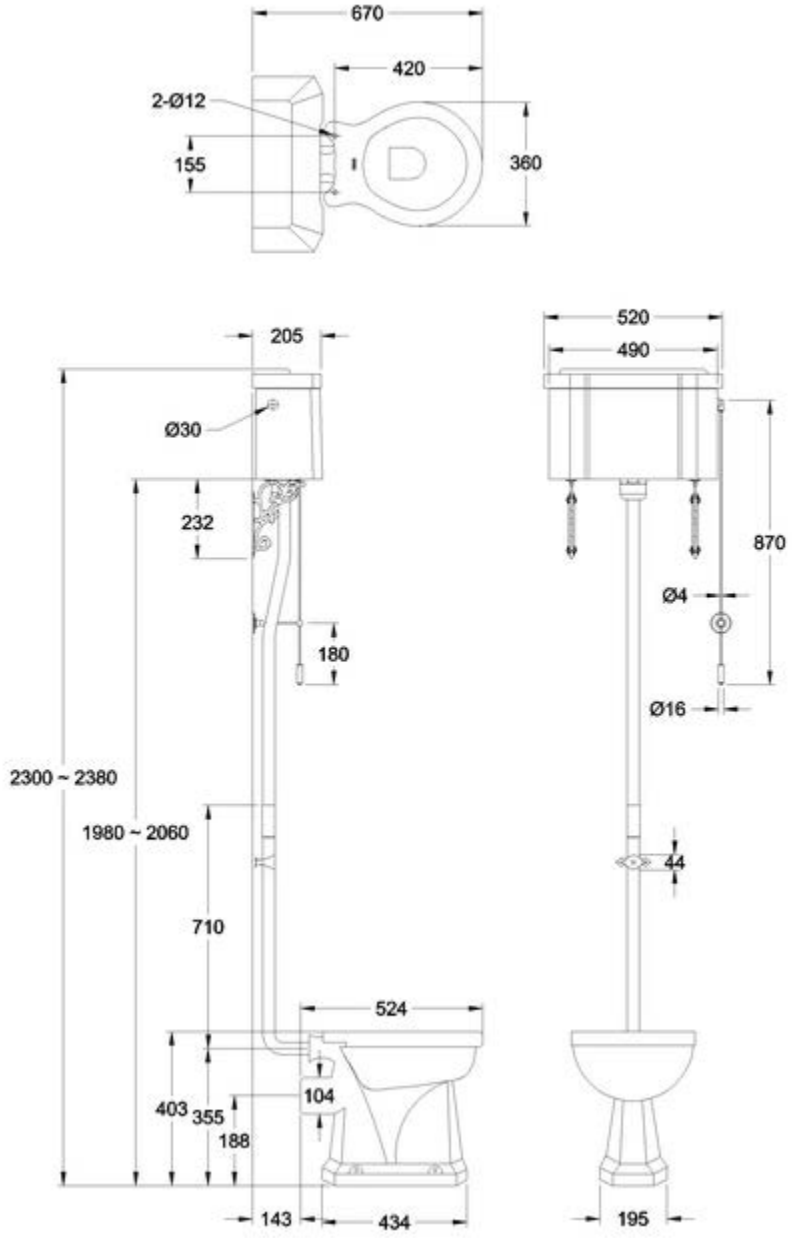
670
420
2-Ø12
155
360
205
Ø30
232
180
2300 ~ 2380
1980 ~ 2060
710
524
403
355
188
104
143
434
520
490
870
Ø4
Ø16
44
195